FARFISA

VIDEOKIT PLUGGY

Mi 2563/1

1SEPG

SE7E **SE7PG**

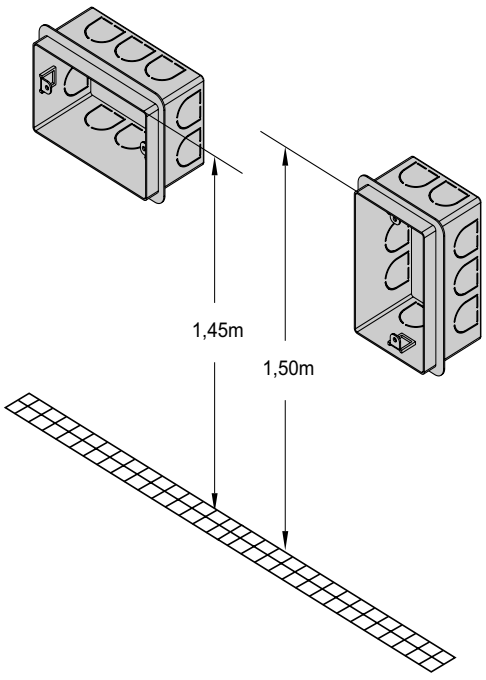

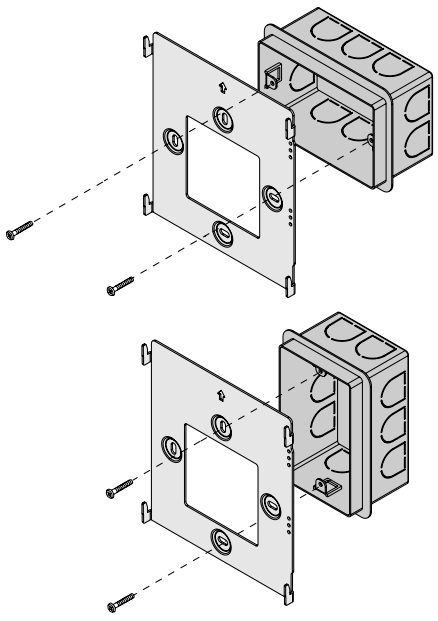

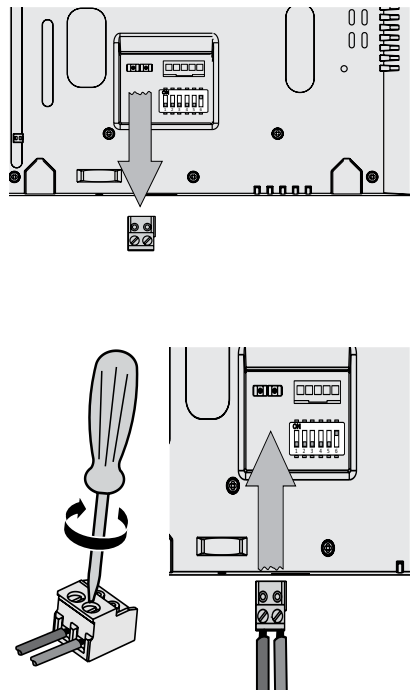

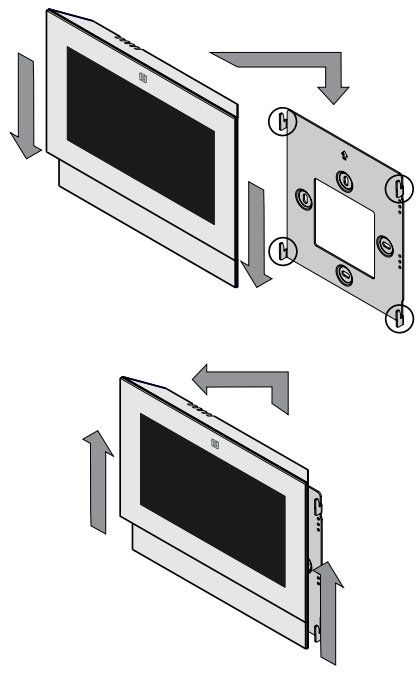

ALBA **CVPG**

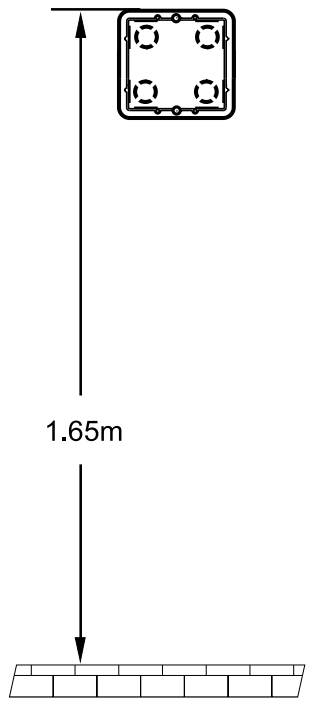

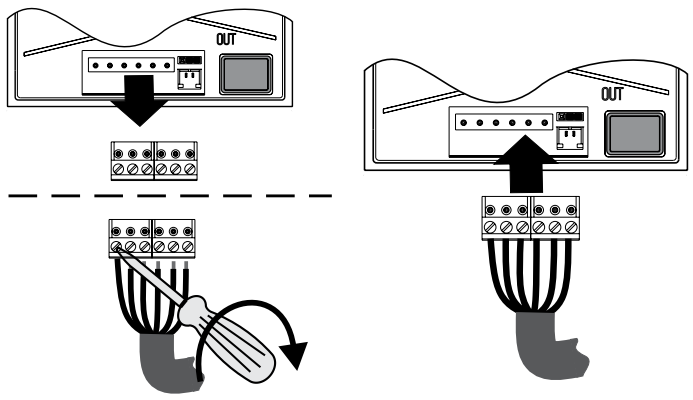

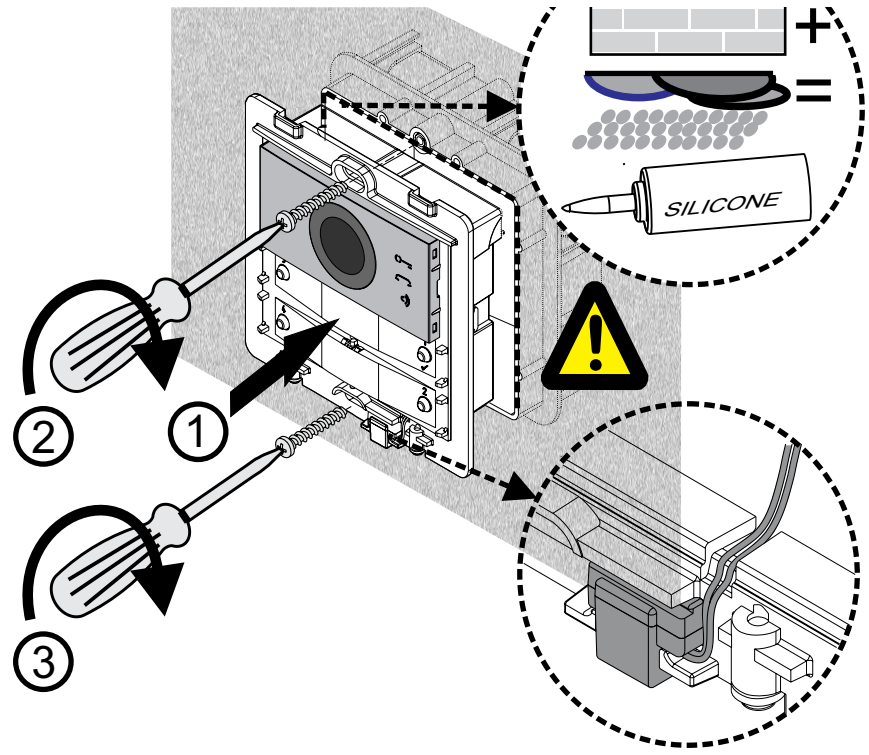

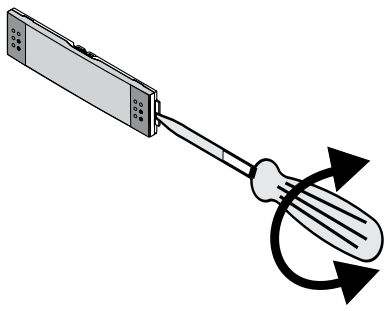

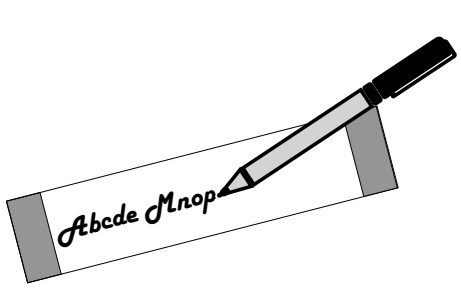

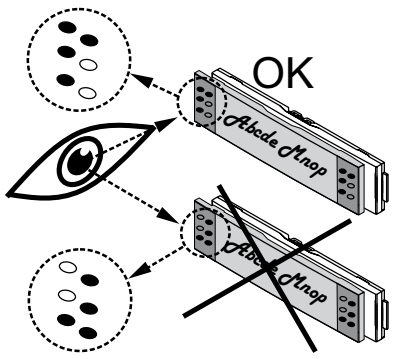

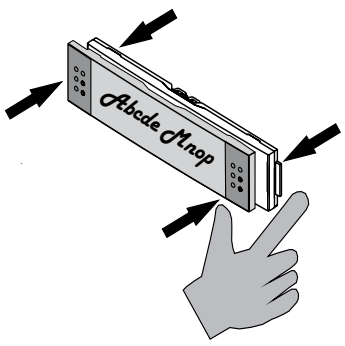

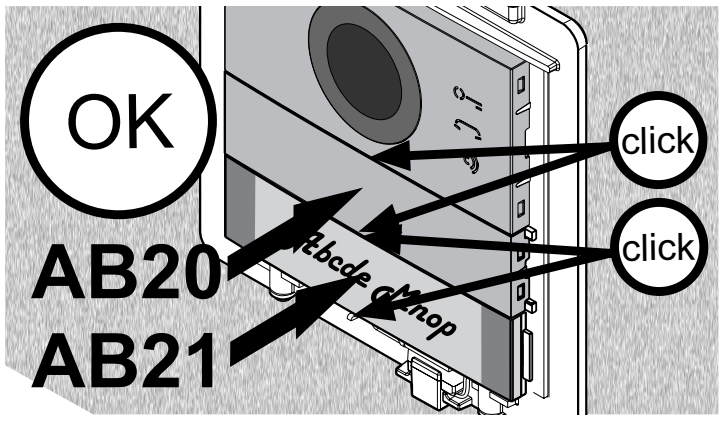

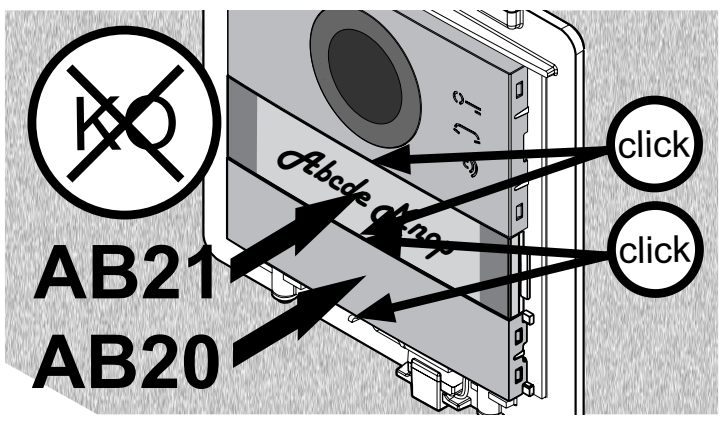

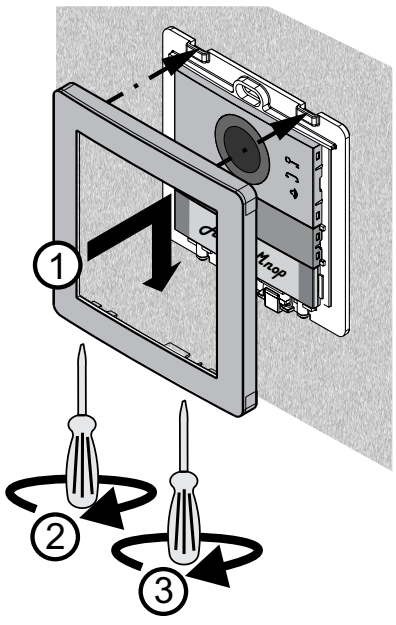

SCHEMA D'INSTALLAZIONE (nessuna programmazione necessaria)
INSTALLATION DIAGRAM *(no programming required)*
SCHÉMA D'INSTALLATION (aucune programmation requise)
ESQUEMA DE INSTALACIÓN *(no requiere programación)*
ESQUEMA DE INSTALAÇÃO (nenhuma programação necessária)
SCHALTPLÄNEN *(Keine Programmierung erforderlich)*

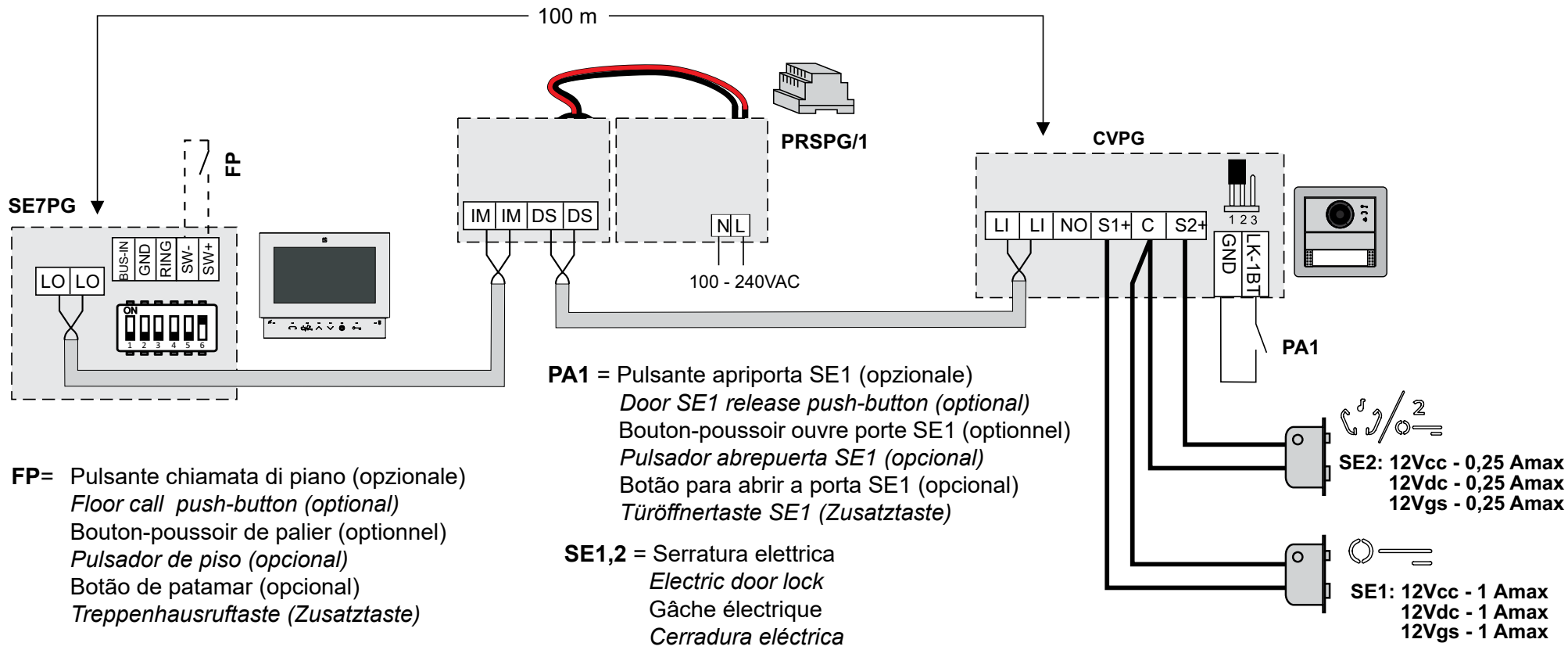

FP= Pulsante chiamata di piano (opzionale)
Floor call push-button (optional)
Bouton-poussoir de palier (optionnel)
Pulsador de piso (opcional)
Botão de patamar (opcional)
Treppenhausruftaste (Zusatztaste)

PA1 = Pulsante apriporta SE1 (opzionale)
Door SE1 release push-button (optional)
Bouton-poussoir ouvre porte SE1 (optionnel)
Pulsador abrepuerta SE1 (opcional)
Botão para abrir a porta SE1 (opcional)
Türöffnertaste SE1 (Zusatztaste)

SE1,2 = Serratura elettrica
Electric door lock
Gâche électrique
Cerradura eléctrica
Fechadura eléctrica
elektrisches Türschloss

IT **Tabella delle distanze massime garantite**
EN ***Table of the maximum permitted distances***
FR **Tableau des distances maximales garanties**
ES ***Tabla de las distancias máximas garantizadas***
PT **Tabela das distâncias máximas garantidas**
DE ***Tabelle der garantierten maximale Kabellängen***

Cavo Farfisa 2302 *Farfisa 2302 cable* Câble Farfisa 2302 *Cable Farfisa 2302* Cabo Farfisa 2302 *Farfisa 2302 Kabel* **2x1mm² - AWG17**	Cavo telefonico *Twisted cable* Câble torsadé *Cable trenzado* Cabo trançado *gedrilltes Kabel* **2x0,32mm² - AWG22**	Cavo CAT5 *CAT5 cable* Câble CAT5 *Cable CAT5* Cabo CAT5 *Kabel CAT5* **2x0,2mm² - AWG24**
100 m - *328 ft*	**40** m - *131 ft*	**50** m - *164 ft*

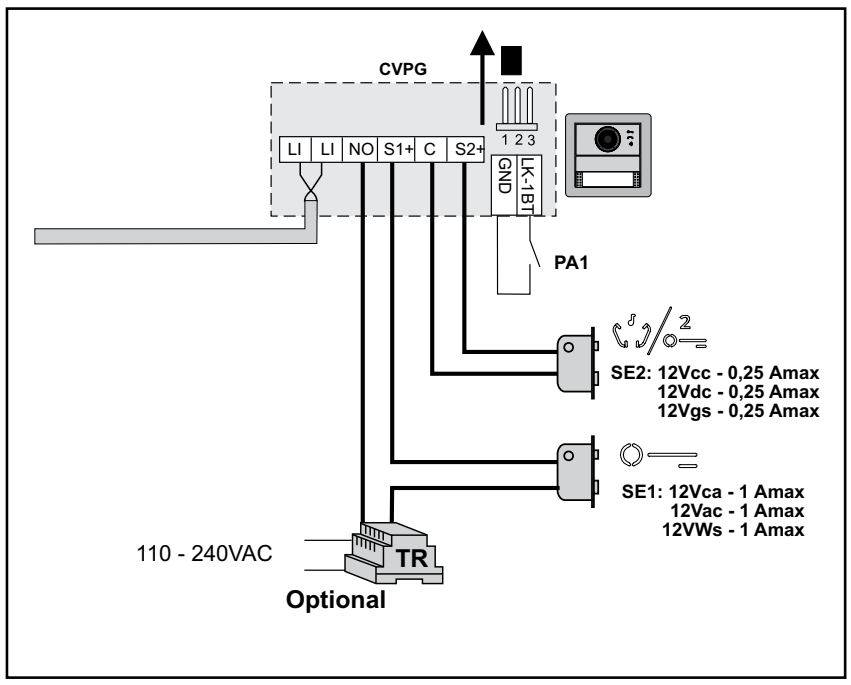

IT **Avvertenze**
- **In alcune installazioni la commutazione del canale audio potrebbe essere influenzata dalla configurazione acustica dell'ambiente circostante**.
- L'installazione del prodotto deve essere eseguita solo da personale qualificato in accordo con le regole di installazione vigenti.
- Il collegamento alla rete elettrica deve essere eseguito utilizzando cavi di 1mm di diametro (AWG18).
- L'apparecchio non deve essere esposto a pioggia o spruzzi d'acqua.
- Gli alimentatori sono protetti contro sovraccarichi o cortocircuiti da un sensore di temperatura (Termo-protettore). Per il ripristino occorre togliere la tensione di rete per circa 1 minuto e ridare tensione dopo aver eliminato il difetto.

ES ***Advertencias***
- ***En algunas instalaciones, la conmutación del canal de audio puede verse afectada por la configuración acústica del entorno circundante.***
- *La instalación del producto tiene que ser ejecutada por personal calificado en acuerdo con la norma vigente.*
- *El enlace a la red eléctrica tiene que ser ejecutado utilizando cables de 1mm de diámetro (AWG18).*
- *El aparato no debe ser expuesto a la lluvia o a chorros de agua.*
- *Los alimentadores están protegidos contra sobrecargas o cortocircuitos con un sensor de temperatura (Termoprotector). Para el restablecimiento será necesario quitar la tensión de la red aproximadamente por 1 minuto y darla nuevamente después de haber eliminado el defecto.*

EN ***Important instructions***
- ***In some installations the switching of the audio channel may be affected by the acoustic configuration of the surrounding environment.***
- *Installation shall be carried out from SKILLED PERSONS in accordance with all the applicable installation rules.*
- *Connection to the mains shall be done using 1mm diameter (AWG18) conductors.*
- *The apparatus shall not be exposed to dripping or splashing.*
- *The power supplies are protected against overloads or short-circuiting by a sensor (Thermoprotector), to restore power, it is necessary to cut off the mains voltage for about one minute. Reconnect power after having repaired the fault.*

PT **Instruções importantes**
- **Em algumas instalações, a mudança do canal de áudio pode ser afetada pela configuração acústica do ambiente circundante.**
- A instalação deverá ser efectuada por PESSOAS QUALIFICADAS de acordo com todas as regras de instalação aplicáveis.
- A ligação à rede eléctrica deve ser realizada usando condutores de 1mm de diâmetro (AWG18).
- O aparelho não deve ficar exposto a pingos ou salpicos.
- Os alimentadores são protegidos contra sobrecargas ou curtos-circuitos para um sensor de temperatura (termoprotector). Para ligar de novo é necessário desligar a tensão eléctrica por mais ou menos 1 minuto e ligar de novo a tensão depois de ter corrigido o defeito.

FR **Instructions**
- **Dans certaines installations, la commutation du canal audio peut être affectée par la configuration acoustique de l'environnement environnant.**
- L'installation du produit doit être exécutée seulement par personnel qualifié en accord avec les règlements en vigueur.
- La connexion au réseau électrique doit être exécutée en utilisant des câbles de 1mm de diamètre (AWG18).
- L'appareil ne doit pas être exposé au ruissellement, ni aux projections d'eau.
- Les alimentations sont protégées contre les surcharges ou les court-circuits par un détecteur de température (protection-thermique). Pour le réarmer, il faut débrancher la tension du réseau pendant environ 1 minute, et la rétablir après avoir éliminé le défaut.

DE ***Anweisungen***
- ***In einigen Installationen kann das Umschalten des Audiokanals durch die akustische Konfiguration der Umgebung beeinflusst werden.***
- *Installation darf nur durch Elektrofachkräfte entsprechend allen anwendbaren Anschlussregeln vorgenommen werden.*
- *Für die Verbindung zum Stromnetz dürfen nur Kabel mit 1 mm Durchmesser (AWG18) benutzt werden.*
- *Das Gerät darf nicht Tropf- und Spritzwasser ausgesetzt werden.*
- *Alle Netzteile enthalten keine Sicherungen, alle Ausgänge sind aber gegen Überlastung oder Kurzschluß durch Temperatursensoren (Temperaturschutzschalter) geschützt. Um nach einem Ausfall das Gerät wieder einzuschalten, reicht es die Netzspannung für ca.1 Minute abzuschalten und diese nach dem Beheben des verursachenden Defektes wieder einzuschalten.*

- Per ulteriori informazioni consultare il sito:
- *For more information, visit:*
- Pour plus d'informations, visitez:
- *Para obtener más información, visite:*
- Para obter mais informações, visite:
- *Für weitere Informationen, besuchen Sie:*

https://www.farfisa.com/catalogo/videokit-pluggy-1sepg.html

ACI srl Farfisa
Via E. Vanoni, 3 • 60027 Osimo (AN) • Italy
Tel: +39 071 7202038
Fax: +39 071 7202037
web site: www.farfisa.com
e-mail: info@farfisa.com

Directive 2012/19/EU (WEEE-RAEE)
Smaltire il dispositivo secondo quanto prescritto dalle norme per la tutela dell'ambiente.
Dispose of the device in accordance with environmental regulations.
Écouler le dispositif selon tout ce qu'a été prescrit par les règles pour la tutelle du milieu.
Eliminar el aparato según cuánto prescrito por las normas por la tutela del entorno.
Disponha do dispositivo conforme regulamentos ambientais.
Werden Sie das Gerät in Übereinstimmung mit Umweltregulierungen los.

Mi 2563/1
Cod.M527059010

La ACI Srl Farfisa Intercoms si riserva il diritto di modificare in qualsiasi momento i prodotti qui illustrati.
ACI Srl Farfisa Intercoms reserves the right to modify the products illustrated at any time.
La ACI Srl Farfisa Intercoms se réserve le droit de modifier à tous moments les produits illustrés.
ACI Srl Farfisa intercoms se reserva el derecho de modificar en cualquier momento los productos ilustrados aquí.
E' reservada a ACI Srl Farfisa intercoms o direito de modificar a qualquer momento os produtos aqui ilustrados.
Änderungen vorbehalten.